オーブン皿用プレートについて

●このオーブン皿用プレートは、オーブン皿やオーブン網の上にのせて使用します。
このプレートを使用した場合、オーブン皿やオーブン網底面の凹凸をなくすことができます。
必ず図のようにセットして使用してください。

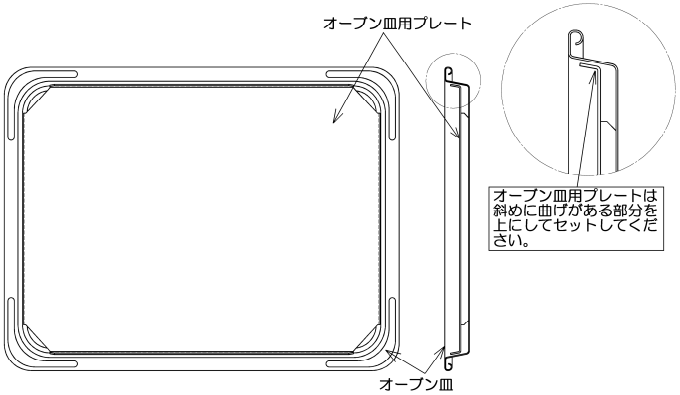

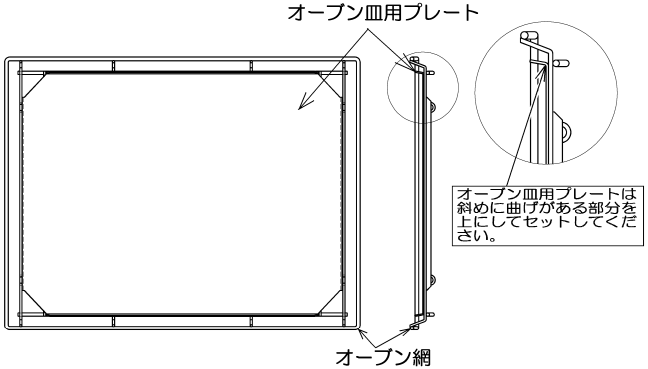

注意

オーブン使用時、オーブン扉・オーブン皿・オーブン網などは高温になります。必ず付属のオーブン取っ手を使用し、オーブン皿・オーブン網といっしょに取り出してください。

掃除をする場合は、オーブン皿と同様にご使用のたびに、スポンジたわしなどで洗い水分を十分にふきとってください。

から焼きはしないでください。ひずむ場合があります。

51E-531 (00)

A5R-Wh-BK

この紙は再生紙を使用しています。